XLR Winkelstecker

Bei den XLR Winkelsteckern von Neutrik lässt sich die Richtung des Kabelabgangs in 5 bzw. 7 Positionen konfigurieren.

Weiblicher

Der *weibliche* Winkelstecker bietet 5 mögliche Positionen.

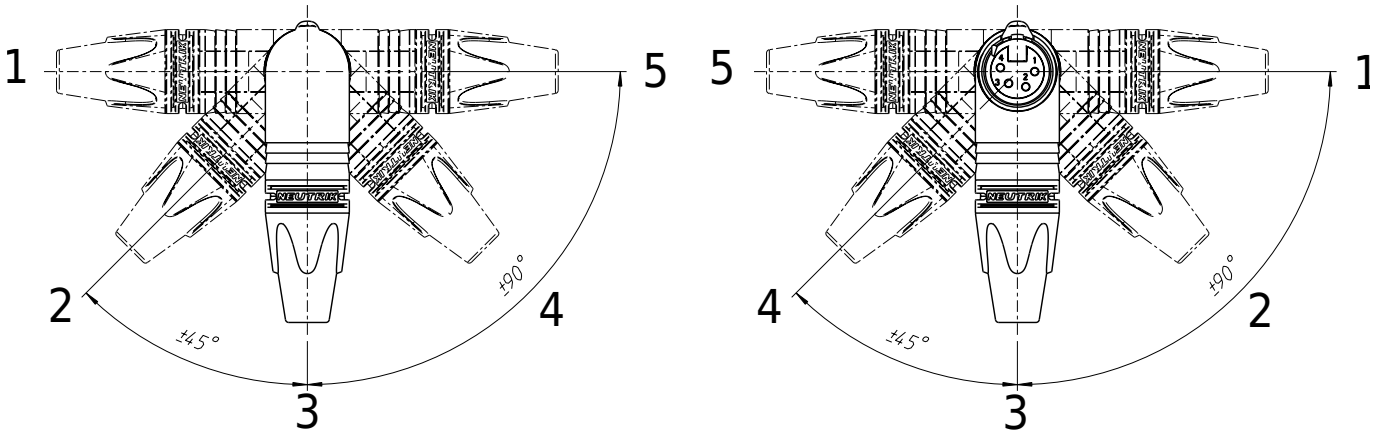

Männlicher

Der *männliche* Winkelstecker bietet 7 mögliche Positionen.

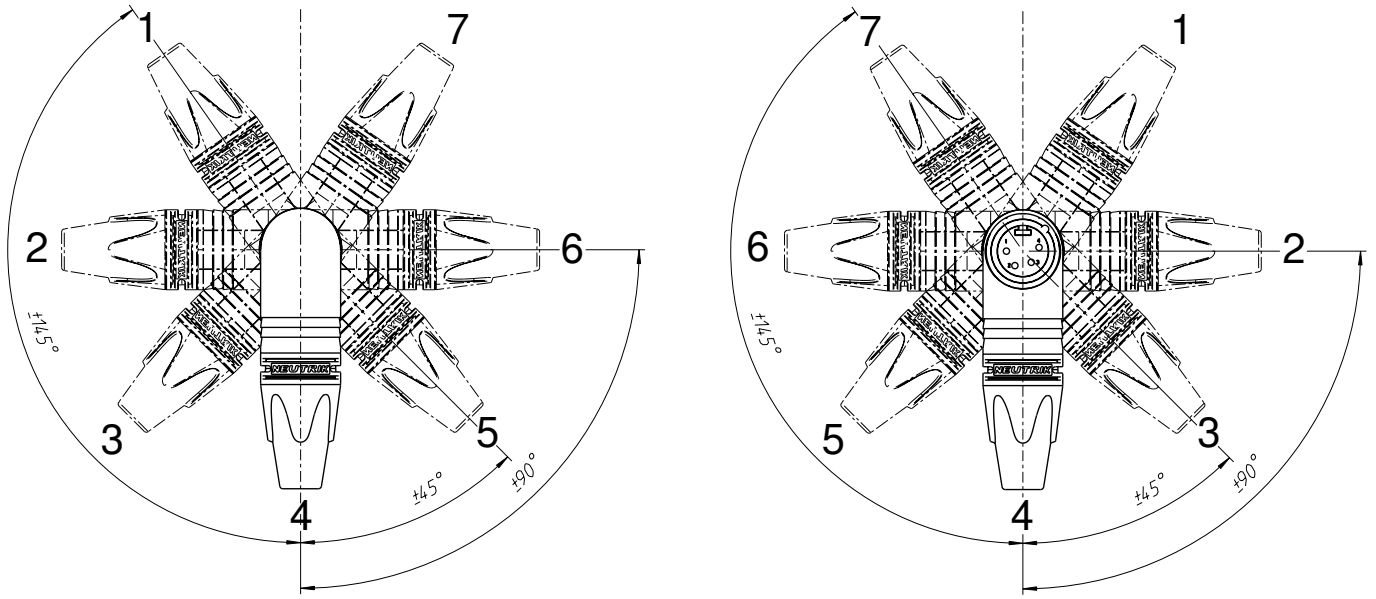

From:
https://2et.eu/wiki/ - **2EyeTec Manuals**

Permanent link:
https://2et.eu/wiki/de/techinfo/winkelstecker/xlr

Last update: **2023/08/12 15:19**